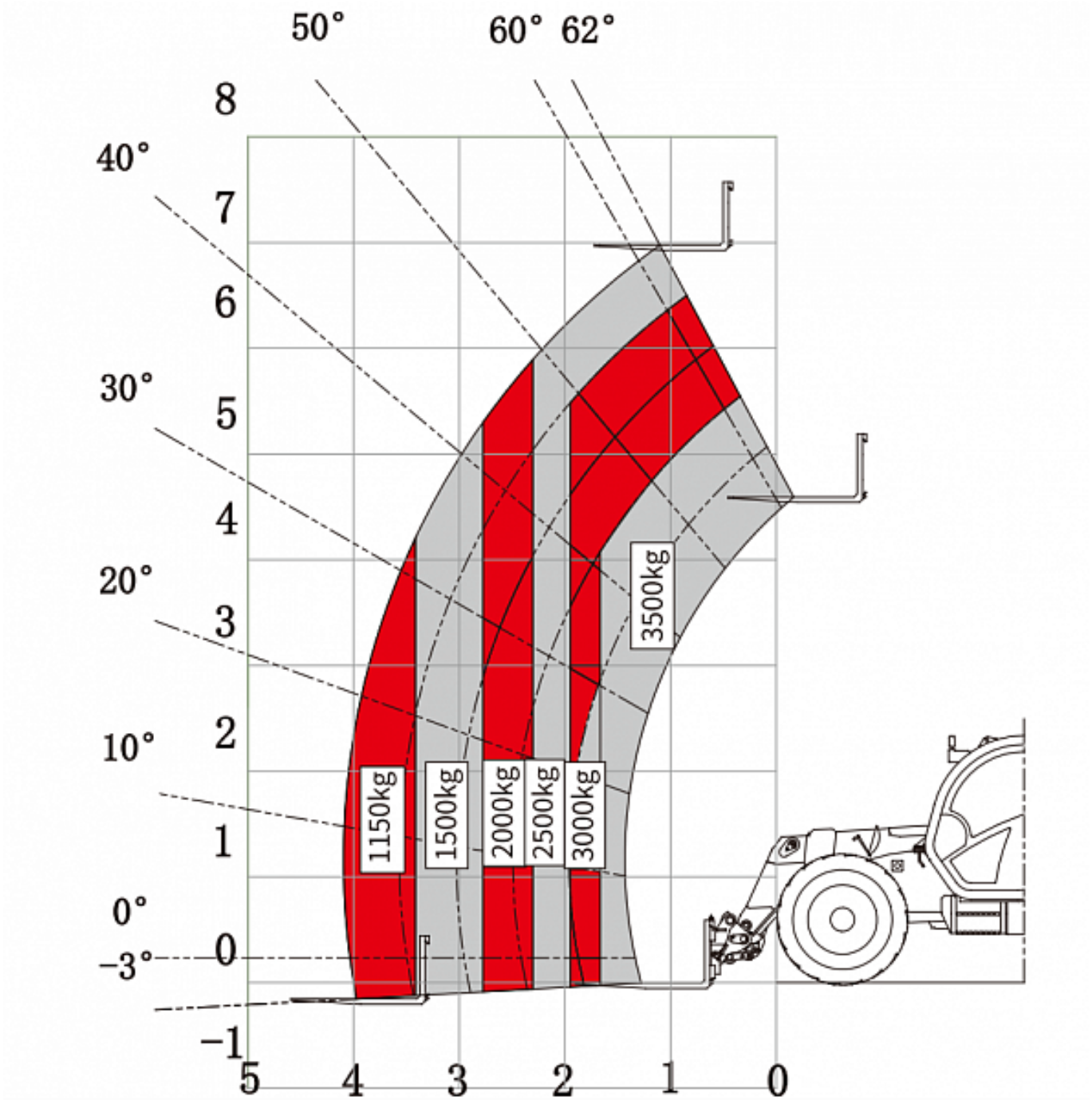
50°
60°
62°
8
40°
7
6
30°
5
4
20°
3
2
10°
1
0°
0
-3°
-1
5
4
3
2
1
0
1150kg
1500kg
2000kg
2500kg
3000kg
3500kg

СТАЛЬНОЙ ХАРАКТЕР И ЗАПАС ПРОЧНОСТИ
Полностью переработана конструкция стрелы и корпуса машины. Значительно повышен запас прочности, увеличены сопротивление на скручивание, поперечная и продольная жёсткость. Двигатель и элементы трансмиссии защищены от повреждений металлическими поддонами. Нет выступающих деталей. Спроектирован для максимальной надёжности и долгого срока службы в самых тяжёлых условиях эксплуатации.

НОВОЕ СЛОВО В ПРОИЗВОДИТЕЛЬНОСТИ
Высокопроизводительный двигатель с крутящим моментом в 520 нМ, достигаемым уже на 1400 об/мин. Мощный аксиально-поршневой насос производительностью 150 л/мин позволяет раскрыть весь заложенный потенциал машины. Эффективная силовая комбинация обеспечивает большую скорость выполнения операций и открывает доступ к трём функциям управления стрелой в движении одновременно. Это позволяет существенно повысить скорость выполнения работ, значительно повышая общую производительность.

КОМПАКТНЫЕ РАЗМЕРЫ
Мы смогли создать действительно компактную машину, обеспечить комфортные условия для работы в удобной кабине оператора. Фантастически малые габариты (высота 2360 мм, длина 4965 мм и ширина 2325 мм) обеспечивают работу в самых стеснённых условиях и проход в самые компактные ворота ангаров, коровников и зернохранилищ.

ВЫСОКИЙ УРОВЕНЬ МАНЁВРЕННОСТИ И ПРОХОДИМОСТИ
Телескопический погрузчик оснащен дифференциалами повышенного трения в переднем и заднем мосту, что позволяет ему работать в условиях отсутствия дорог, преодолевать грязь, ледяной наст, глубокий снег и рыхлый грунт.
Больше возможностей работы в различных сценариях.

НОВАЯ УНИВЕРСАЛЬНАЯ КОНСТРУКЦИЯ КАРЕТКИ ДЛЯ НАВЕСНОГО ОБОРУДОВАНИЯ
Полностью переработанная и усиленная конструкция стрелы в сочетании с дополнительной гидравлической линией позволяет использовать различное навесное оборудование в самых тяжёлых условиях эксплуатации. Одно из важных преимуществ – возможность установки имеющегося широкого ассортимента навесного оборудования от европейских производителей. Продуманная V-образная конструкция оголовка стрелы позволяет при работе с ковшом обеспечить полнообъёмный захват материала и повышает производительность машины.

4-е ДОСТУПНЫХ РЕЖИМА УПРАВЛЕНИЯ:
- 2WS: Управление передними колёсами;
- 4WS-B: Крабовый ход;
- 4WS-A: Управление четырьмя колёсами;
- Режим HELICRAB;

Минимальный внутренний радиус разворота составляет всего 3760 мм.

КОНСТРУКЦИЯ УДОБСТВО ЭКСПЛУАТАЦИИ И КОМФОРТ ОПЕРАТОРА
Цилиндр и шток спрятаны внутрь стрелы. Это позволяет добиться лучшей обзорности и полного контроля операций. Основные и дополнительные зеркала с широким углом обзора, а также камера заднего вида обеспечивают безопасность, позволяя легко маневрировать в ограниченных пространствах. Специальные демпфирующие элементы в конструкции стрелы предотвращают ударную нагрузку в момент полного подъёма, опускания, выдвижения и втягивания стрелы. Это позволяет работать с грузом максимально деликатно.

Применение в отраслях:
- Перевалка и буртовка зерна
- Перегрузка сыпучих продуктов
- Перегрузка соломы и сена тюках и рулонах
- Перемещение сельскохозяйственных продуктов па паллетах и биг бэгах
- Выполнение ремонтных работ на высотной платформе
- Уборка и вывоз снега, грунта и мусора
- Транспортировка и перемещение грунта, навоза и силоса
- Очистка от грязи, снега и льда
- Транспортировка бревен и веток

Основные параметры	-
Двигатель	Дизельный
Рабочая высота, м	7
Высота подъема вил, (м)	7
Горизонтальный вылет, (м)	3,91
Грузоподъемность, кг	3500
Вес, кг	8150
Габариты	-
Габаритная высота (м)	2,36
Габаритная длина (м)	4,96
Габаритная ширина (м)	2,32
Производительность	-
Грузоподъемность на максимальном вылете (кг)	1150
Количество секций стрелы	2
Максимальная скорость движения (км/ч)	36
Угол наклона вил (назад)	12
Угол наклона вил (вперед)	124
Произ-ть гидравлической системы (л/мин)	150
Давление гидравлической системы (бар)	280
Реверсивный вентилятор	Есть
Выравнивание вил	Есть
Тип подъемного привода	ДВС/Гидравлический
Наличие/Тип аутригеров	Нет
Емкость гидравлического бака (л)	135
Силовой агрегат / Питание	-
Крутящий момент двигателя/обороты (нМ/rmp)	520/1400
Тип трансмиссии	Гидростатическая
Кол-во передач	2
Емкость топливного бака (л)	110
Двигатель привода, мощность (кВт)	73
Двигатель привода	Quanchai V36
Шасси	-
Привод	Полный (4x4)
Размер шин	460/70 R24
Рулевое управление	2 передних колеса (2WS), Крабовый ход (4WS-B), Руление всеми колесами (4WSA)
Колесная база (м)	2,81
Дорожный просвет (м)	0,44
Внутренний радиус разворота (м)	3760
Тип колес	пневматические
Преодолеваемый угол въезда (град °)	37.3
Преодолеваемый угол съезда (град °)	32

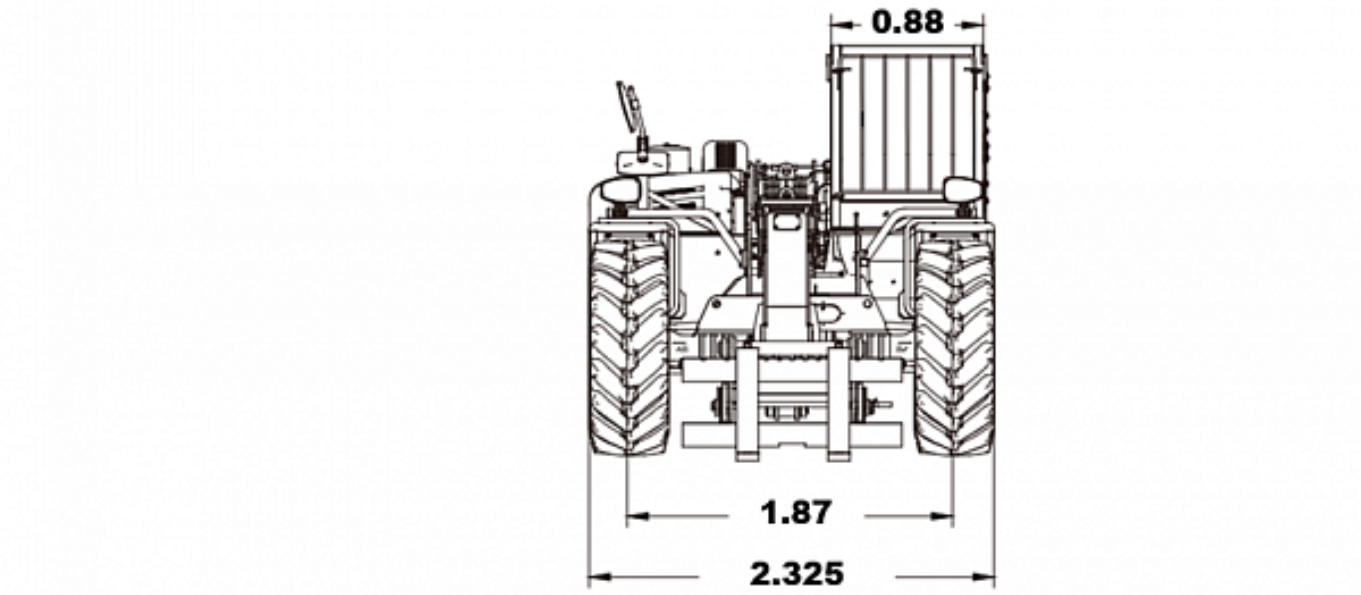
0.88
1.87
2.325

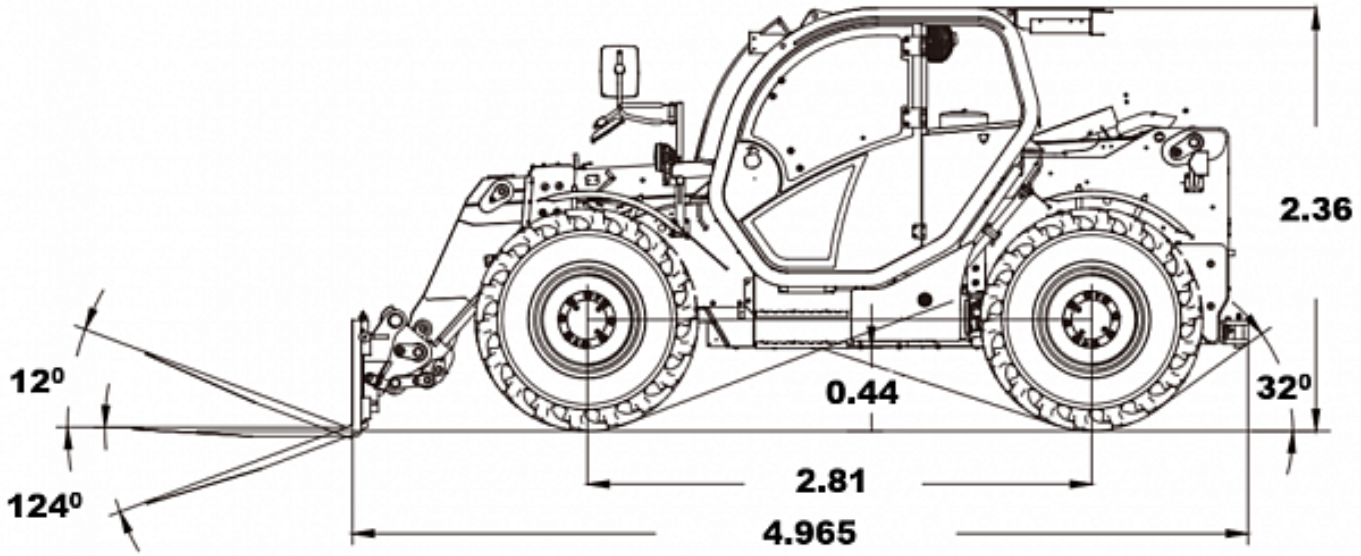
2.36
12⁰
124⁰
0.44
32⁰
2.81
4.965